Тел./факс: (812) 336-23-93
www.startvolt.com
Почтовый адрес: 192102, г. Санкт-Петербург, а/я 210
Факт. адрес: 196627, г. Санкт-Петербург, Московское шоссе, д. 177, к.2

01.05.2026

Уважаемые Партнеры!

STARTVOLT расширяет ассортимент товарных групп: Датчики положения коленвала
для следующих типов автомобилей:
Легковые (отечественные) (1)

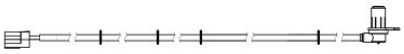

Название:	Датчик ABS для а/м Mitsubishi Pajero III (00-) 3.2D перед. прав. (VS-ABS 0111)
OEM:	MR569412, MR407269
Артикул:	VS-ABS 0111
Применяемость:	MITSUBISHI PAJERO III (V7_W, V6_W)
Цена розничная:	1410

Название:	Датчик ABS для а/м ГАЗель Next с дв. Cummins ISF2.8 перед. прав. (VS-ABS 0307)
OEM:	0265008029, 265008029
Артикул:	VS-ABS 0307
Применяемость:	GAZ GAZELLE NEXT GAZ GAZELLE NEXT Bus GAZ GAZELLE NEXT Platform/Chassis GAZ GAZELLE NEXT Van
Цена розничная:	1550

Название:	Датчик ABS для а/м ГАЗель Next с дв. Cummins ISF2.8 перед. лев. (VS-ABS 0309)
OEM:	0265008030, 0265008030
Артикул:	VS-ABS 0309
Применяемость:	GAZ GAZELLE NEXT GAZ GAZELLE NEXT Bus GAZ GAZELLE NEXT Platform/Chassis GAZ GAZELLE NEXT Van
Цена розничная:	1550
Название:	Датчик ABS для а/м ГАЗель Next с дв. Cummins/УМЗ/Evotech задн. прав. (VS-ABS 0311)
OEM:	265008034
Артикул:	VS-ABS 0311

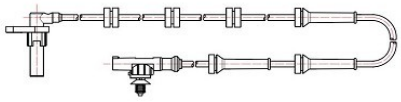

Применяемость:	GAZ 2217 GAZ 2705 GAZ 3221 GAZ 3302 GAZ GAZELLE NEXT GAZ GAZELLE NEXT Box GAZ GAZELLE NEXT Bus GAZ GAZELLE NEXT Platform/Chassis GAZ GAZELLE NEXT Van
Цена розничная:	1410

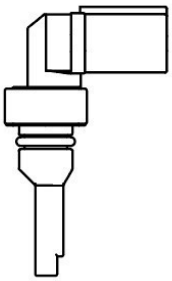

Название:	Датчик ABS для а/м Toyota Land Cruiser 200 (07-)/LC Prado (09-) перед. прав. (VS-ABS 1902)
OEM:	8954260050, 8954204020
Артикул:	VS-ABS 1902
Применяемость:	LEXUS GX (_J12_) LEXUS GX (URJ15_, GRJ15_) LEXUS LX (_J2_) TOYOTA 4 RUNNER IV (_N21_) TOYOTA 4 RUNNER V (_N28_) TOYOTA FJ CRUISER (GSJ1_) TOYOTA LAND CRUISER 200 (_J2_) TOYOTA LAND CRUISER PRADO (_J12_) TOYOTA LAND CRUISER PRADO (_J15_) TOYOTA LAND CRUISER VAN (_J15_) TOYOTA TACOMA Pickup (_N2_)
Цена розничная:	1000
Название:	Датчик ABS для а/м Chery Tiggo 7 Pro (20-)/Xcite X-cross 7 (24-) перед. лев. (VS-ABS 3004)
OEM:	T153630030
Артикул:	VS-ABS 3004
Применяемость:	XCITE X-CROSS 7
Цена розничная:	1485
Название:	Датчик ABS для а/м Chery Tiggo 7 Pro (20-)/Xcite X-cross 7 (24-) перед. прав. (VS-ABS 3005)
OEM:	T153630040
Артикул:	VS-ABS 3005

Применяемость:	XCITE X-CROSS 7
Цена розничная:	1485
Название:	Датчик коленвала для а/м Mitsubishi Carisma (00-) 1.6i/Outlander (03-) 2.0i (VS-CS 1103)

OEM: MR560132, J5T20171A, J5T20171, J005T20171A

Артикул: VS-CS 1103

Применяемость:

MITSUBISHI CARISMA (DA_)
MITSUBISHI CARISMA Saloon (DA_)
MITSUBISHI COLT IV (CA_A)
MITSUBISHI COLT V (CJ_, CP_)
MITSUBISHI ECLIPSE Convertible
MITSUBISHI ECLIPSE I (D2_A)
MITSUBISHI ECLIPSE II (D3_A)
MITSUBISHI FTO Coupe (DE_A)
MITSUBISHI GALANT VI (E3_A)
MITSUBISHI GALANT VI Saloon (E3_A)
MITSUBISHI GALANT VII (E5_A, E7_A, E8_A)
MITSUBISHI GALANT VII Saloon (E5_A, E7_A, E8_A)
MITSUBISHI L 300 III Bus (P0_W, P1_W, P2_W, P3_W)
MITSUBISHI L 300 III Platform/Chassis (P1_T)
MITSUBISHI L 300 III Van (P0_V, P1_V, P2_V)
MITSUBISHI L400 Bus (PD_W, PC_W, PA_V, PB_V, PA_W)
MITSUBISHI L400 Van (PD_W, PC_W, PB_V, PA_W, PA_V)
MITSUBISHI LANCER IV Hatchback (C6_A, C7_A)
MITSUBISHI LANCER V (CB_A, CD_A, CE_A)
MITSUBISHI LANCER V Station Wagon (CB_W, CD_W)
MITSUBISHI LANCER VI (CJ_, CP_, CK_)
MITSUBISHI LANCER VII (CS_A, CT_A)
MITSUBISHI LANCER VII Estate (CS_W, CT_W)
MITSUBISHI MIRAGE IV Hatchback (CJ_A, CL_A, CA_A, CC_A)
MITSUBISHI MIRAGE V Hatchback (CJ_A)
MITSUBISHI OUTLANDER I (CU_W) | AIRTREK
MITSUBISHI PAJERO PININ I (H6_W, H7_W)
MITSUBISHI PAJERO SPORT I (K7_, K9_)
MITSUBISHI SANTAMO (UG)
MITSUBISHI SPACE RUNNER (N6_W, N7_W)
MITSUBISHI SPACE RUNNER MPV (N1_W, N2_W)
MITSUBISHI SPACE STAR MPV (DG_A)
MITSUBISHI SPACE WAGON (N3_W, N4_W)
MITSUBISHI SPACE WAGON (N9_W, N8_W)

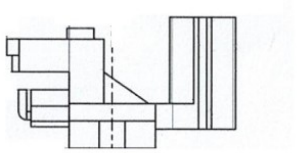

Цена розничная: 940

Название: Датчик коленвала для а/м BMW 1 E81 (07-) 1.6i (VS-CS 2601)

OEM: 13627548994, 7548994, 12142296184, 13627639278, 12142336620, 12142296182, 12142296181, 12140148889, 0148889, 12147503140, 7503140, 12142295386

Артикул: VS-CS 2601

	Применяемость:	BMW 1 (E81) BMW 1 (E87) BMW 1 Convertible (E88) BMW 1 Coupe (E82) BMW 3 (E46) BMW 3 (E90) BMW 3 Compact (E46) BMW 3 Convertible (E46) BMW 3 Convertible (E93) BMW 3 Coupe (E46) BMW 3 Coupe (E92) BMW 3 Touring (E46) BMW 3 Touring (E91) BMW 5 (E60) BMW X1 (E84) BMW X3 (E83) BMW Z4 Roadster (E85)
	Цена розничная:	1550
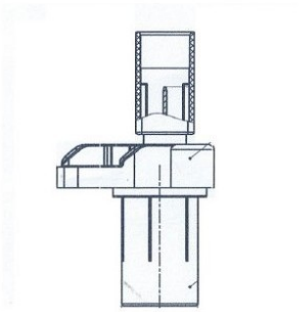	**Название:**	Датчик абсолют. давления для а/м Changan CS55 Plus (22-) 1.5T/CS35 Plus (22-) 1.4T (VS-MP 3007)
	OEM:	h15t0241770aa
	Артикул:	VS-MP 3007
	Применяемость:	CHANGAN CS35 PLUS CHANGAN CS55 PLUS CHANGAN EADO PLUS CHANGAN UNI-K CHANGAN UNI-T CHANGAN UNI-V
	Цена розничная:	3040
	Название:	Датчик кисл. для а/м Renault Kangoo (07-) 1.6i (VS-OS 0927)
	OEM:	8200830903, 8200590431, 368115
	Артикул:	VS-OS 0927
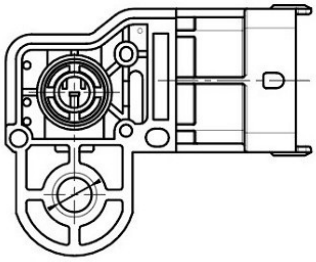	**Применяемость:**	DACIA LOGAN II DACIA LOGAN MCV II DACIA SANDERO II RENAULT CAPTUR I (J5_, H5_) RENAULT CLIO III (BR0/1, CR0/1) RENAULT CLIO III Grandtour (KR0/1_) RENAULT CLIO IV (BH_) RENAULT CLIO IV Grandtour (KH_) RENAULT KANGOO (FW0/1_) RENAULT KANGOO / GRAND KANGOO II (KW0/1_) RENAULT KANGOO Express (FW0/1_) RENAULT MODUS / GRAND MODUS (F/JP0_) RENAULT TWINGO II (CN0_)
	Цена розничная:	2710
	Название:	Датчик кисл. для а/м Mazda CX-7 (07-) 2.5i до кат. (VS-OS 2509)
	OEM:	L555188G1, L555-18-8G1A, L555-18-8G1B
	Артикул:	VS-OS 2509

Применяемость:	MAZDA CX-7 (ER)
Цена розничная:	13750

Название:	Датчик дросс. засл. для а/м Mitsubishi Lancer IX (03-)/Outlander I (03-) 1.3i/1.6i/2.0i (VS-TP 1101)
OEM:	MD615571
Артикул:	VS-TP 1101
Применяемость:	MITSUBISHI COLT V (CJ_, CP_) MITSUBISHI ECLIPSE I (D2_A) MITSUBISHI ECLIPSE II (D3_A) MITSUBISHI GALANT VI (E3_A) MITSUBISHI GALANT VI Saloon (E3_A) MITSUBISHI L 300 III Bus (P0_W, P1_W, P2_W, P3_W) MITSUBISHI L 300 III Platform/Chassis (P1_T) MITSUBISHI L400 Bus (PD_W, PC_W, PA_V, PB_V, PA_W) MITSUBISHI LANCER VII (CS_A, CT_A) MITSUBISHI LANCER VII Estate (CS_W, CT_W) MITSUBISHI OUTLANDER I (CU_W) | AIRTREK MITSUBISHI SANTAMO (UG) MITSUBISHI SPACE RUNNER (N6_W, N7_W) MITSUBISHI SPACE RUNNER MPV (N1_W, N2_W) MITSUBISHI SPACE STAR MPV (DG_A) MITSUBISHI SPACE WAGON (N3_W, N4_W) MITSUBISHI SPACE WAGON (N9_W, N8_W)
Цена розничная:	1250

Во вложении метрические данные, перечень OEM номеров и прайс.
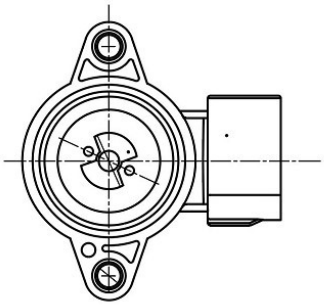
С уважением,
Отдел маркетинга УК "Карвиль"